Rozdzielnia główna

Istniejąca linia zasilająca (Pozostająca bez zmian) YDYżo 5x4 mm2

(Istniejące)

Parametry linii zasilającej:
Uzn = 230/400 V, 50 Hz
P zn = 3,0 KW
Ib = 13 A
Układ TN-S

Uwagi:

1. Do zasilania modernizowanego węzła cieplnego należy wykorzystać istniejącą linię zasilającą "WLZ" zasilającą obecnie istniejący węzeł.
2. Pomiar energii elektrycznej węzła cieplnego będzie się odbywał w dalszym ciągu za pomocą istniejącego licznika MPEC.
3. Rozliczenie energii elektrycznej węzła cieplnego będzie się odbywało zgodnie z taryfą S1-WIP.

ZAKRES NINIEJSZEGO PROJEKTU

DANE ENERGETYCZNE WĘZŁA
Pp = 3,0 kW
Io = 4,35 A
Ib = 13 A

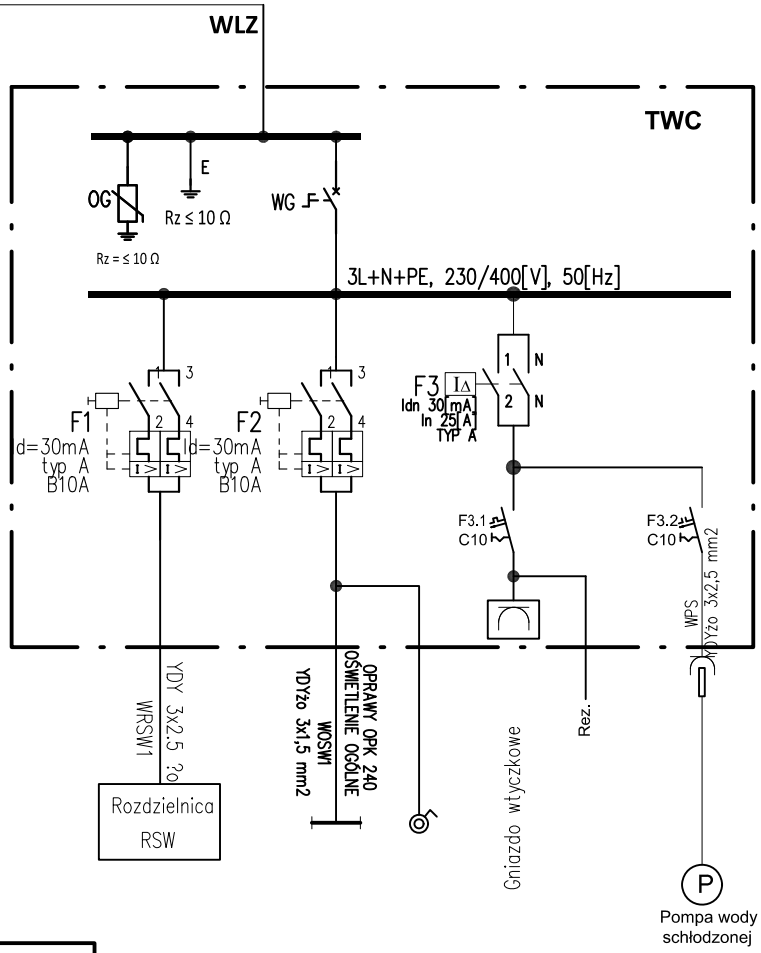

SIEĆ TN-S
szybkie wyłączenie

Wydzielony obwód pompy wody schłodzonej - wg wytycznych MPEC dostawa, montaż oraz późniejsza eksploatacja i konserwacja spoczywa w gestii właściciela/zarządcy budynku

Obiekt / Zadanie:	Inwestor:	Biuro projektowe:	Zespół projektowy	Projektant: W?adys?aw Sadzikowski 397/89 MAP/IE/0313/03	Temat: Instalacje elektryczne i AKPiA Jednokreskowy schemat zasilania	Numer rysunku:
BUDOWA DWUFUNKCYJNEGO WĘZŁA CIEPLNEGO C.O. + C.W.U. INSTALACJE ELEKTRYCZNE I AKPiA UL. KORDIANA 66 KRAKÓW dz. nr 232/4, obręb 63 jedn. ewid. podgórze	SPÓŁDZIELNIA MIESZKANIOWA "DOM DLA MŁODYCH" ul. Turniejowa 65 30-619 KRAKÓW				Data: 12.2024 Wersja: 16/12/2024	3